令和８年度　長野県新人体育大会
バスケットボール競技　中信大会

チャレンジング

高校新人大会

挑戦的に・意欲的に・やりがいを求めよう

大会期日　令和８年12月４日(金)～12月６日(日)

会　　場　松本県ケ丘高等学校
　　明科高等学校　ＡＮＣアリーナ

大会長	倉田　慎司	副大会長	青木　裕士	
参　与	加盟高等学校長			
大会委員長	丸山　靖幸	副大会委員長	白井　孝生	
大会委員	田玉　雅美	竹田　さゆり	今井　京	
	池田　優太	後藤　大	飯田　稀龍	
会　場　長	小口　雄策（松本県ケ丘高校）			
	市川　格　（大町岳陽高校）			
	長野　雅弘（松商学園高校）			
競技委員長	白井　孝生			
競技委員	榎本麻衣	仲田直史	芦沼拓哉	藤松克友　志尾本拓人

令和8年度
男子

中信高等学校新人体育大会バスケットボール競技　組合せ

中信高体連バスケットボール専門部

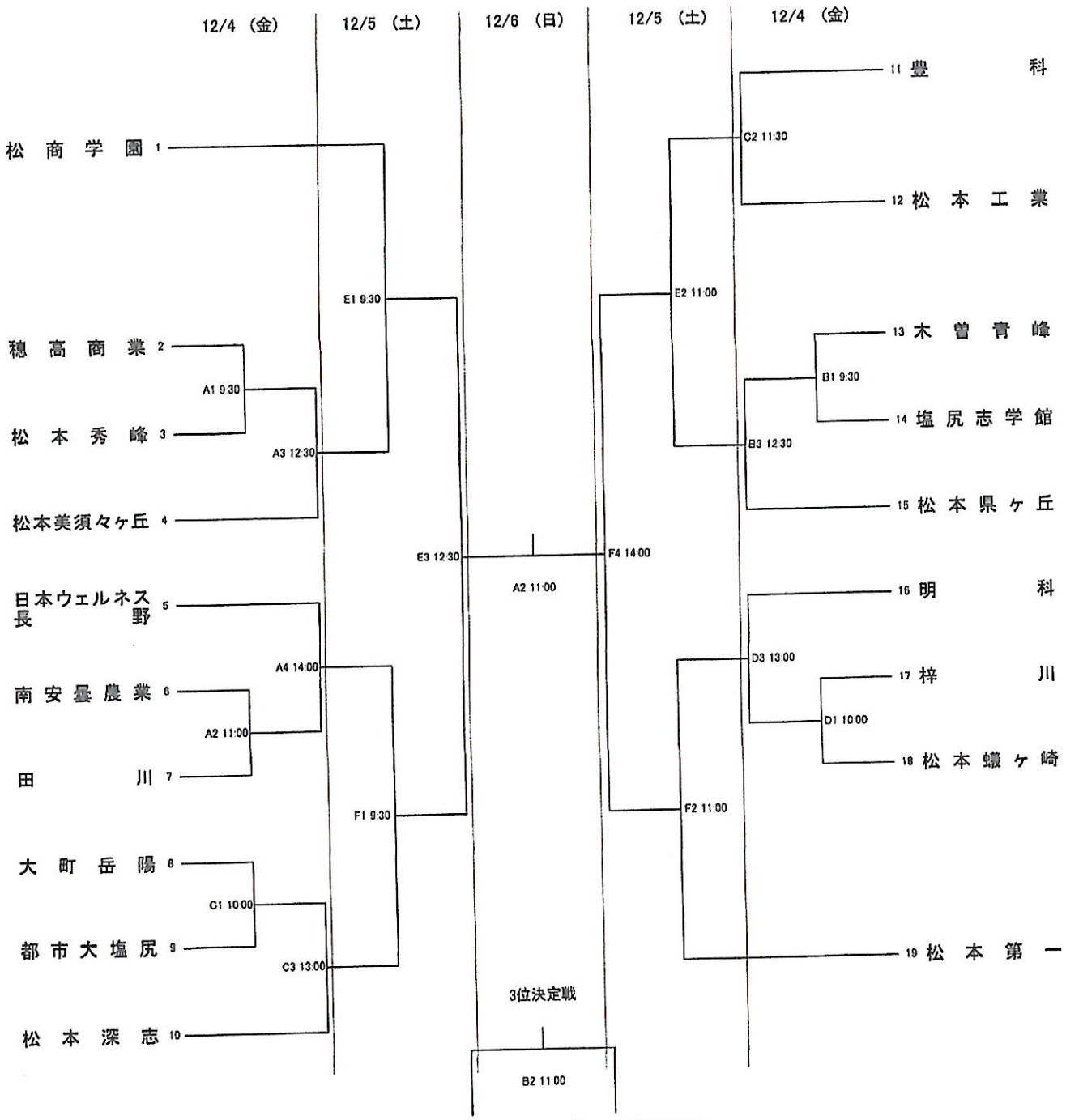

1日目の試合時間が会場によって異なりますので、必ずそれぞれの試合時間をご確認ください。

試合会場紹介
Aコート　松本県ヶ丘高校 入口側
Bコート　松本県ヶ丘高校 奥側
Cコート　ANCアリーナ 右側
Dコート　ANCアリーナ 左側
Eコート　明科高校　入口側
Fコート　明科高校　奥側

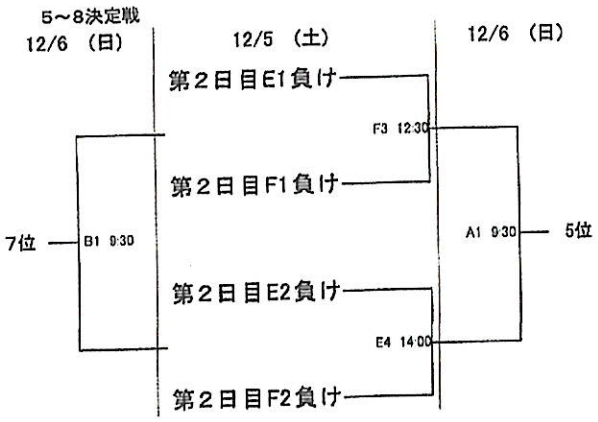

チャレンジング
高校新人大会
挑戦的に・意欲的に・やりがいを求めよう

令和8年度
女子

中信高等学校新人体育大会バスケットボール競技　組合せ

中信高体連バスケットボール専門部

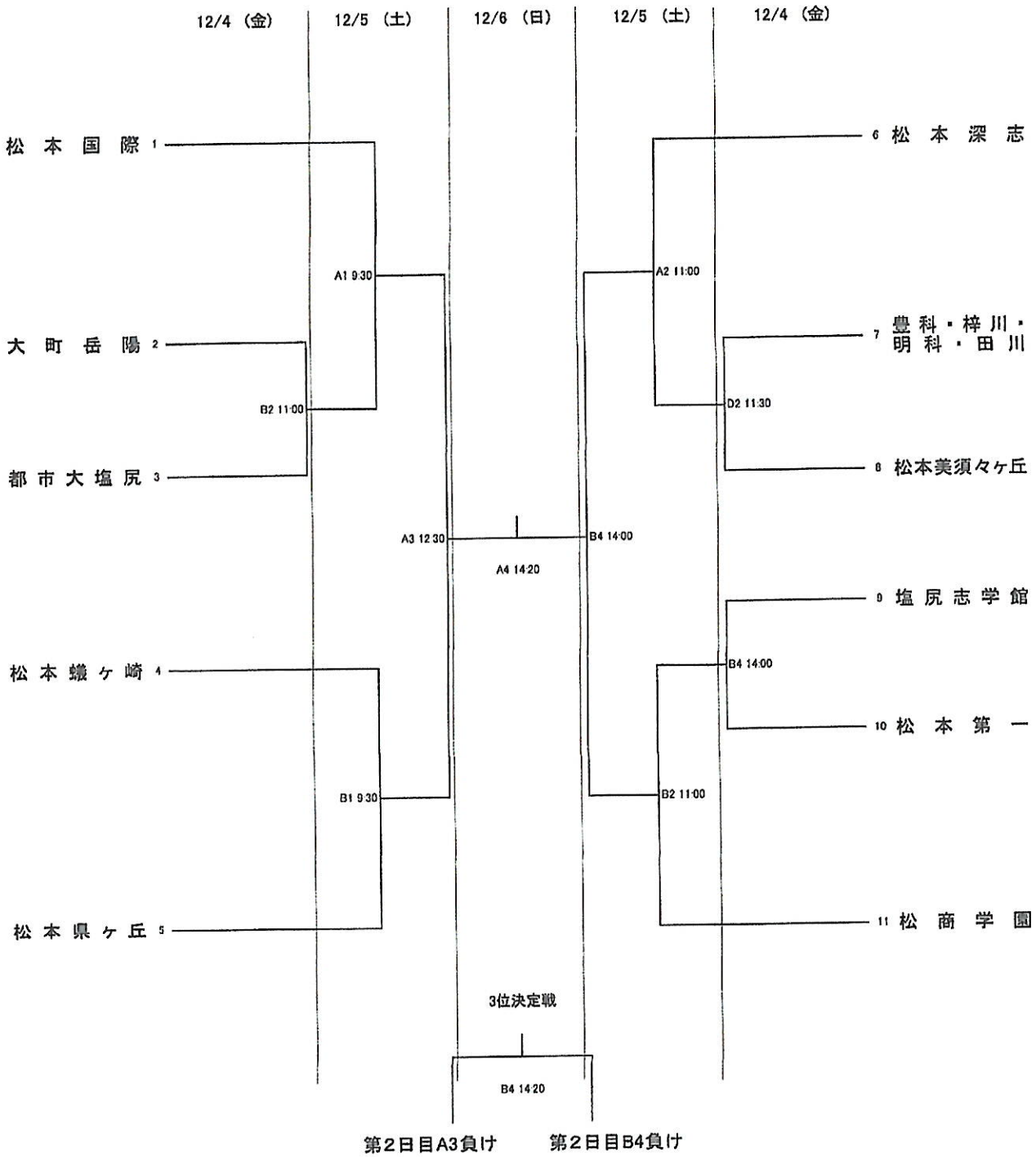

1日目の試合時間が会場によって異なりますので、必ずそれぞれの試合時間をご確認ください。

試合会場紹介
Aコート　松本県ヶ丘高校 入口側
Bコート　松本県ヶ丘高校 奥側
Cコート　ANCアリーナ 右側
Dコート　ANCアリーナ 左側
Eコート　明科高校　入口側
Fコート　明科高校　奥側

